SHS

Linearführung mit Kugelkette und weltweit standardisierten Abmessungen

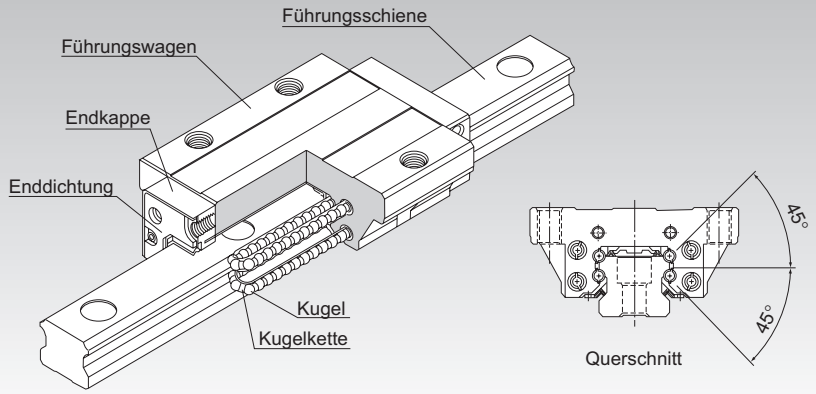

*Zur Kugelkette siehe S. A1-90.

Auswahlkriterien	**A1-10**
Konstruktionshinweise	**A1-468**
Optionen	**A1-493**
Bestellbezeichnung	**A1-559**
Vorsichtsmaßnahmen	**A1-565**
Schmierzubehör	**A24-1**
Montage und Wartung	**B1-89**
Äquivalenzfaktoren für Momente	A1-43
Tragzahlen in allen Richtungen	A1-60
Äquivalenzfaktoren für alle Richtungen	A1-62
Vorspannung	A1-72
Genauigkeitsklassen	A1-78
Schulterhöhe der Montagefläche und Ausrundungsradius	A1-478
Referenzfehlertoleranz der Montagefläche	A1-484
Abmessungen mit montiertem Zubehör	A1-507

Aufbau und Merkmale

Die Kugelreihen laufen zwischen der Führungsschiene und dem Führungswagen in vier präzisionsgeschliffenen Laufbahnen, bis sie durch die Endplatten am Führungswagen umgelenkt und schließlich über den Rücklaufkanal zurück in den Lastbereich geführt werden.
Jede Kugelreihe ist in einem Kontaktwinkel von 45° angeordnet, so dass der Typ SHS über gleiche Tragzahlen in allen Hauptrichtungen verfügt (radial, gegenradial und tangential). Dies gewährleistet für diesen Typ universelle Einsatzmöglichkeiten. Für eine höhere Steifigkeit kann der Führungswagen mit einer Vorspannung versehen werden, wobei ein konstant niedriger Reibwert aufrechterhalten wird.

[Gleiche Tragzahl in allen Hauptrichtungen]
Aufgrund der Anordnung der Kugelreihen in einem Kontaktwinkel von jeweils 45° besitzt die Linearführung SHS gleiche Tragzahlen in radialer, gegenradialer und tangentialer Richtung. Auf diese Weise kann der Typ SHS in verschiedenen Einbaulagen für die unterschiedlichsten Anwendungen eingesetzt werden.

[Kompensationsfähigkeit von Montagefehlern]
Aufgrund der X-Anordnung der vier Kreisbogenlaufrillen mit 2-Punkt-Kontakt kann der Führungswagen negative Einflüsse von Montagefehlern auf die Laufgenauigkeit auch unter Vorspannung kompensieren.

[Weltweit standardisierte Abmessungen]
Der Typ SHS besitzt annähernd die gleichen Abmessungen wie die vollkugelige Linearführung HSR, welche THK als Pionier der Lineartechnik entwickelt hat. Die Anschlußmaße sind faktisch weltweit standardisiert.

[Ausführung aus korrosionsbeständigem Stahl ebenso verfügbar]
Führungswagen, -schiene und Kugeln sind auch aus rostbeständigem Stahl verfügbar
(Baugröße 15 ~ 25).

Typenübersicht

Typ SHS-C

Maßtabelle⇒A1-98

Der Wagentyp SHS-C hat vier Gewindebohrungen, über die er sowohl von oben als auch von unten montiert werden kann.

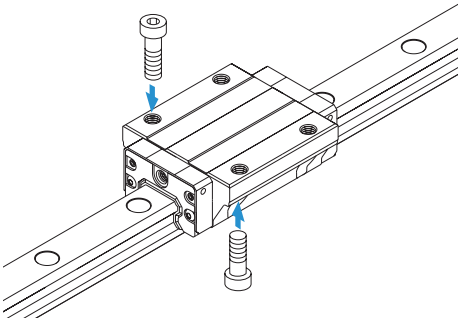

Typ SHS-V

Maßtabelle⇒A1-100

Der Wagentyp SHS-V ist ein Schmalwagen-Typ mit vier Sackloch-Gewindebohrungen und geeignet für beengte Einbauverhältnisse.

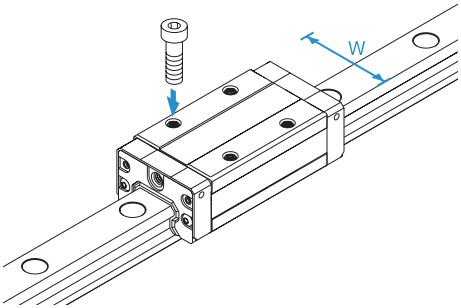

Typ SHS-R

Maßtabelle⇒A1-102

Der Wagentyp SHS-R ist ein Schmalwagen-Typ mit vier Sackloch-Gewindebohrungen und der gleichen Gesamthöhe wie der Typ HSR-R.

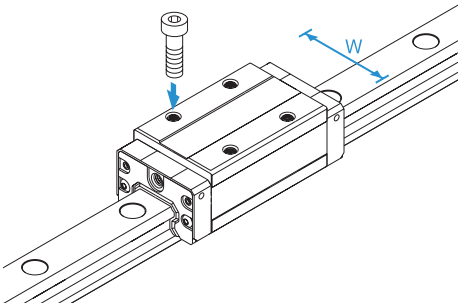

Typ SHS-LC

Maßtabelle⇒A1-98

Der Führungswagen weist den gleichen Querschnitt wie der Typ SHS-C auf, jedoch die Gesamtlänge des Führungswagens (L) und die Tragzahlen sind höher.

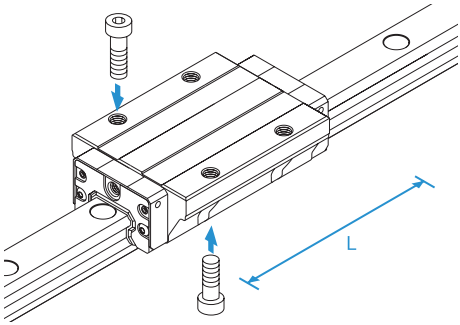

Typ SHS-LV

Maßtabelle⇒A1-100

Der Führungswagen weist den gleichen Querschnitt wie der Typ SHS-V auf, jedoch die Gesamtlänge des Führungswagens (L) und die Tragzahlen sind höher.

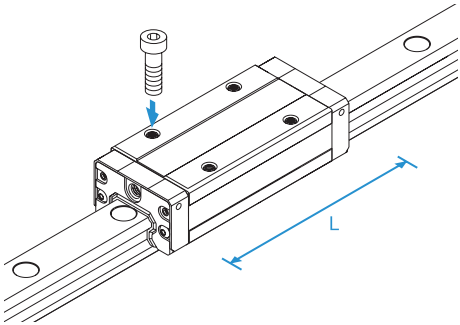

Typ SHS-LR

Maßtabelle⇒A1-102

Der Führungswagen weist den gleichen Querschnitt wie der Typ SHS-R auf, jedoch die Gesamtlänge des Führungswagens (L) und die Tragzahlen sind höher.

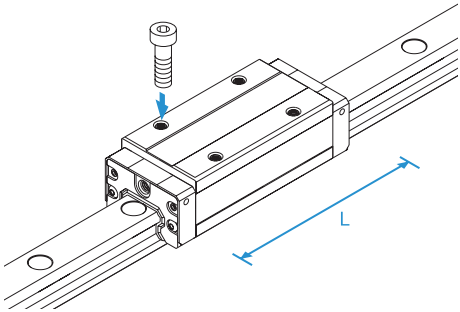

Typen SHS-C, SHS-CM, SHS-LC und SHS-LCM

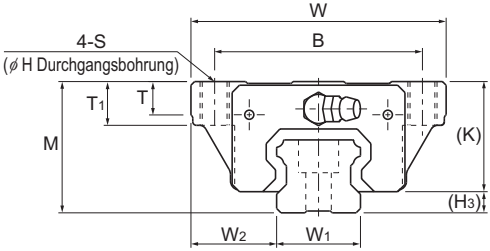

Baugröße	Hauptabmessungen			Abmessungen Führungswagen											Vorbohrung für Seitennippel		
	Höhe M	Breite W	Länge L	B	C	S	H	L_1	T	T_1	K	N	E	Schmier-nippel	e_0	f_0	D_0
SHS 15C SHS 15CM	24	47	64,4	38	30	M5	4,4	48	5,9	8	21	5,5	5,5	PB1021B	4	4	3
SHS 15LC SHS 15LCM	24	47	79,4	38	30	M5	4,4	63	5,9	8	21	5,5	5,5	PB1021B	4	4	3
SHS 20C SHS 20CM	30	63	79	53	40	M6	5,4	59	7,2	10	25,4	6,5	12	B-M6F	4,3	5,3	3
SHS 20LC SHS 20LCM	30	63	98	53	40	M6	5,4	78	7,2	10	25,4	6,5	12	B-M6F	4,3	5,3	3
SHS 25C SHS 25CM	36	70	92	57	45	M8	6,8	71	9,1	12	30,2	7,5	12	B-M6F	4,5	5,5	3
SHS 25LC SHS 25LCM	36	70	109	57	45	M8	6,8	88	9,1	12	30,2	7,5	12	B-M6F	4,5	5,5	3
SHS 30C SHS 30LC	42	90	106 131	72	52	M10	8,5	80 105	11,5	15	35	8	12	B-M6F	5,8	6	5,2
SHS 35C SHS 35LC	48	100	122 152	82	62	M10	8,5	93 123	11,5	15	40,5	8	12	B-M6F	6,5	5,5	5,2
SHS 45C SHS 45LC	60	120	140 174	100	80	M12	10,5	106 140	14,1	18	51,1	10,5	16	B-PT1/8	8	8	5,2
SHS 55C SHS 55LC	70	140	171 213	116	95	M14	12,5	131 173	16	21	57,3	11	16	B-PT1/8	10	8	5,2
SHS 65C SHS 65LC	90	170	221 272	142	110	M16	14,5	175 226	18,8	24	71	19	16	B-PT1/8	10	12	5,2

Aufbau der Bestellbezeichnung

SHS25 LC 2 QZ KKHH C0 M +1240L P Z T M -II

- SHS25: Baugröße
- LC: Wagentyp
- 2: Anzahl der Führungswagen pro Schiene
- QZ: Mit Schmiersystem QZ
- KKHH: Abdichtungs-Option (*1)
- C0: Symbol für die Vorspannungsklasse (*2)
  Normal (Kein Symbol)
  Leichte Vorspannung (C1)
  Mittlere Vorspannung (C0)
- M: Führungswagen aus korrosionsbeständigem Stahl
- +1240L: Schienenlänge (mm)
- P: Symbol für Genauigkeitsklasse (*3)
  Normalklasse (Kein Symbol)
  Hochgenaue Klasse (H) / Präzisionsklasse (P)
  Superpräzisionsklasse (SP) / Ultrapräzisionsklasse (UP)
- Z: Mit Abdeckband
- T: Führungsschiene aus korrosionsbeständigem Stahl
- M: Symbol für mehrteilige Schiene
- -II: Anzahl der Schienen für Paralleleinsatz in einer Ebene (*4)

(*1) Siehe Zubehör zum Schutz gegen Verunreinigungen auf A1-532. (*2) Siehe A1-72. (*3) Siehe A1-78. (*4) Siehe A1-13.

Hinweis: Diese Bestellbezeichnung gibt ein Set mit einer Führungsschiene an. Für eine parallelle Anordnung von beispielsweise zwei Schienen sind daher zwei Sets erforderlich.
Die mit dem Schmiersystem QZ ausgestatteten Typen besitzen keine Schmiernippel. Wünschen Sie dennoch einen Schmiernippel für einen Typen mit QZ, wenden Sie sich bitte an THK.

Verschiedene Downloads zu den einzelnen Typen finden Sie auf unserer Homepage fur technischen Support. https://tech.thk.com

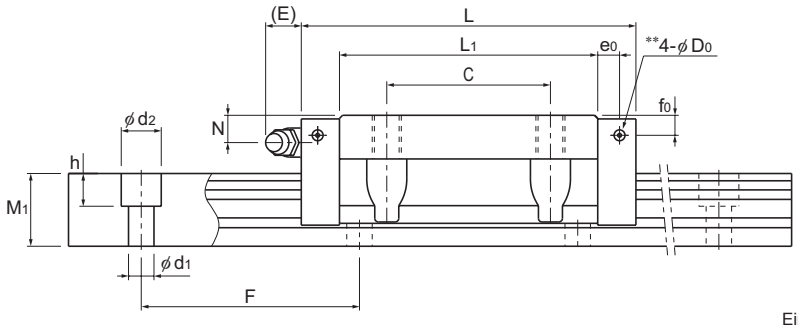

Einheit: mm

		Abmessungen Führungsschiene						Tragzahl		Zulässiges statisches Moment kNm*					Gewicht	
		Breite		Höhe	Teilung		Länge*	C	C_0	M_A		M_B		M_C	Führungswagen	Führungsschiene
	H_3	W_1 0 -0,05	W_2	M_1	F	$d_1 \times d_2 \times h$	Max.	kN	kN	1 Wagen	2 Wagen	1 Wagen	2 Wagen	1 Wagen	kg	kg/m
	3	15	16	13	60	4,5×7,5×5,3	3000 (1240)	14,2	24,2	0,175	0,898	0,175	0,898	0,16	0,23	1,3
	3	15	16	13	60	4,5×7,5×5,3	3000 (1240)	17,2	31,9	0,296	1,43	0,296	1,43	0,212	0,29	1,3
	4,6	20	21,5	16,5	60	6×9,5×8,5	3000 (1480)	22,3	38,4	0,334	1,75	0,334	1,75	0,361	0,46	2,3
	4,6	20	21,5	16,5	60	6×9,5×8,5	3000 (1480)	28,1	50,3	0,568	2,8	0,568	2,8	0,473	0,61	2,3
	5,8	23	23,5	20	60	7×11×9	3000 (2020)	31,7	52,4	0,566	2,75	0,566	2,75	0,563	0,72	3,2
	5,8	23	23,5	20	60	7×11×9	3000 (2020)	36,8	64,7	0,848	3,98	0,848	3,98	0,696	0,89	3,2
	7	28	31	23	80	9×14×12	3000	44,8 54,2	66,6 88,8	0,786 1,36	4,08 6,6	0,786 1,36	4,08 6,6	0,865 1,15	1,34 1,66	4,5
	7,5	34	33	26	80	9×14×12	3000	62,3 72,9	96,6 127	1,38 2,34	6,76 10,9	1,38 2,34	6,76 10,9	1,53 2,01	1,9 2,54	6,2
	8,9	45	37,5	32	105	14×20×17	3090	82,8 100	126 166	2,05 3,46	10,1 16,3	2,05 3,46	10,1 16,3	2,68 3,53	3,24 4,19	10,4
	12,7	53	43,5	38	120	16×23×20	3060	128 161	197 259	3,96 6,68	19,3 31,1	3,96 6,68	19,3 31,1	4,9 6,44	5,35 6,97	14,5
	19	63	53,5	53	150	18×26×22	3000	205 253	320 408	8,26 13,3	40,4 62,6	8,26 13,3	40,4 62,6	9,4 11,9	10,7 13,7	23,7

Hinweis: Max. Länge L Gibt die maximale Standardlänge der Führungsschiene an (siehe A**1-104**).
Zulässiges statisches Moment 1 Wagen: Zulässiges statisches Moment bei einem Führungswagen.
2 Wagen: Zulässiges statisches Moment bei zwei eng zusammengesetzten Führungswagen.
Länge des Wagens L Das Maß L gibt die Gesamtlänge des Führungswagens inkl. der Abdichtungsoption UU oder SS an.
Bei Ausstattung mit anderem Abdichtungs- oder Schmierzubehör nimmt die Gesamtlänge zu (siehe A**1-507** oder A**1-528**).

** Eine Vorbohrung für Seitennippel, wenn bei den Typen mit LaCS und Schmiersystem QZ ein Schmiernippel erwünscht ist. Die Vorbohrungen für die Seitenschmiernippel sind außer bei den gekennzeichneten Typen nicht durchgebohrt. Wenn eine Bearbeitung für Schmiernippel gewünscht ist, fragen Sie bitte THK.

Typen SHS-V, SHS-VM, SHS-LV und SHS-LVM

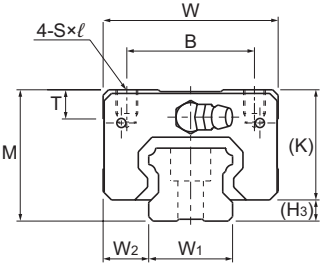

Baugröße	Hauptabmessungen			Abmessungen Führungswagen									Vorbohrung für Seitennippel		
	Höhe M	Breite W	Länge L	B	C	S×ℓ	L_1	T	K	N	E	Schmier-nippel	e_0	f_0	D_0
SHS 15V SHS 15VM	24	34	64,4	26	26	M4×4	48	5,9	21	5,5	5,5	PB1021B	4	4	3
SHS 15LV SHS 15LVM	24	34	79,4	26	34	M4×4	63	5,9	21	5,5	5,5	PB1021B	4	4	3
SHS 20V SHS 20VM	30	44	79	32	36	M5×5	59	8	25,4	6,5	12	B-M6F	4,3	5,3	3
SHS 20LV SHS 20LVM	30	44	98	32	50	M5×5	78	8	25,4	6,5	12	B-M6F	4,3	5,3	3
SHS 25V SHS 25VM	36	48	92	35	35	M6×6,5	71	8	30,2	7,5	12	B-M6F	4,5	5,5	3
SHS 25LV SHS 25LVM	36	48	109	35	50	M6×6,5	88	8	30,2	7,5	12	B-M6F	4,5	5,5	3
SHS 30V SHS 30LV	42	60	106 131	40	40 60	M8×8	80 105	8	35	8	12	B-M6F	5,8	6	5,2
SHS 35V SHS 35LV	48	70	122 152	50	50 72	M8×10	93 123	14,7	40,5	8	12	B-M6F	6,5	5,5	5,2
SHS 45V SHS 45LV	60	86	140 174	60	60 80	M10×15	106 140	14,9	51,1	10,5	16	B-PT1/8	8	8	5,2
SHS 55V SHS 55LV	70	100	171 213	75	75 95	M12×15	131 173	19,4	57,3	11	16	B-PT1/8	10	8	5,2
SHS 65V SHS 65LV	90	126	221 272	76	70 120	M16×20	175 226	19,5	71	19	16	B-PT1/8	10	12	5,2

Aufbau der Bestellbezeichnung

SHS25 V 2 QZ KKHH C1 M +1240L P Z T M -II

- SHS25: Baugröße
- V: Wagentyp
- 2: Anzahl der Führungswagen pro Schiene
- QZ: Mit Schmiersystem QZ
- KKHH: Abdichtungs-Option (*1)
- C1: Symbol für die Vorspannungsklasse (*2) Normal (Kein Symbol) Leichte Vorspannung (C1) Mittlere Vorspannung (C0)
- M: Führungswagen aus korrosionsbeständigem Stahl
- +1240L: Schienenlänge (mm)
- P: Symbol für Genauigkeitsklasse (*3) Normalklasse (Kein Symbol) Hochgenaue Klasse (H) / Präzisionsklasse (P) Superpräzisionsklasse (SP) / Ultrapräzisionsklasse (UP)
- Z: Mit Abdeckband
- T: Symbol für mehrteilige Schiene
- M: Führungsschiene aus korrosionsbeständigem Stahl
- -II: Anzahl der Schienen für Paralleleinsatz in einer Ebene (*4)

(*1) Siehe Zubehör zum Schutz gegen Verunreinigungen auf A1-532. (*2) Siehe A1-72. (*3) Siehe A1-78. (*4) Siehe A1-13.

Hinweis: Diese Bestellbezeichnung gibt ein Set mit einer Führungsschiene an. Für eine parallelle Anordnung von beispielsweise zwei Schienen sind daher zwei Sets erforderlich.
Die mit dem Schmiersystem QZ ausgestatteten Typen besitzen keine Schmiernippel. Wünschen Sie dennoch einen Schmiernippel für einen Typen mit QZ, wenden Sie sich bitte an THK.

Verschiedene Downloads zu den einzelnen Typen finden Sie auf unserer Homepage fur technischen Support. https://tech.thk.com

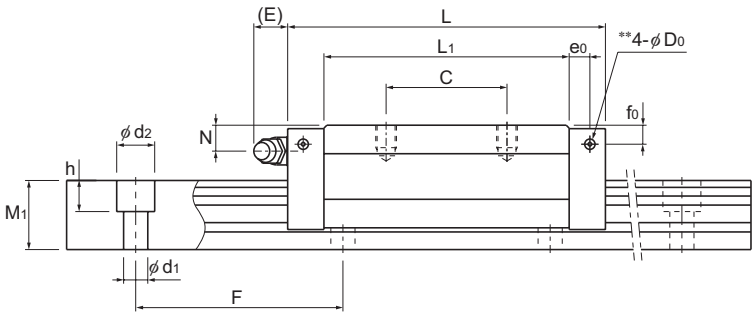

Einheit: mm

	Abmessungen Führungsschiene						Tragzahl		Zulässiges statisches Moment kNm*					Gewicht	
	Breite		Höhe	Teilung		Länge*	C	C_0	M_A		M_B		M_C	Führungswagen	Führungsschiene
H_3	W_1 0 -0,05	W_2	M_1	F	$d_1 \times d_2 \times h$	Max.	kN	kN	1 Wagen	2 Wagen	1 Wagen	2 Wagen	1 Wagen	kg	kg/m
3	15	9,5	13	60	4,5×7,5×5,3	3000 (1240)	14,2	24,2	0,175	0,898	0,175	0,898	0,16	0,19	1,3
3	15	9,5	13	60	4,5×7,5×5,3	3000 (1240)	17,2	31,9	0,296	1,43	0,296	1,43	0,212	0,22	1,3
4,6	20	12	16,5	60	6×9,5×8,5	3000 (1480)	22,3	38,4	0,334	1,75	0,334	1,75	0,361	0,35	2,3
4,6	20	12	16,5	60	6×9,5×8,5	3000 (1480)	28,1	50,3	0,568	2,8	0,568	2,8	0,473	0,46	2,3
5,8	23	12,5	20	60	7×11×9	3000 (2020)	31,7	52,4	0,566	2,75	0,566	2,75	0,563	0,54	3,2
5,8	23	12,5	20	60	7×11×9	3000 (2020)	36,8	64,7	0,848	3,98	0,848	3,98	0,696	0,67	3,2
7	28	16	23	80	9×14×12	3000	44,8 54,2	66,6 88,8	0,786 1,36	4,08 6,6	0,786 1,36	4,08 6,6	0,865 1,15	0,94 1,16	4,5
7,5	34	18	26	80	9×14×12	3000	62,3 72,9	96,6 127	1,38 2,34	6,76 10,9	1,38 2,34	6,76 10,9	1,53 2,01	1,4 1,84	6,2
8,9	45	20,5	32	105	14×20×17	3090	82,8 100	126 166	2,05 3,46	10,1 16,3	2,05 3,46	10,1 16,3	2,68 3,53	2,54 3,19	10,4
12,7	53	23,5	38	120	16×23×20	3060	128 161	197 259	3,96 6,68	19,3 31,1	3,96 6,68	19,3 31,1	4,9 6,44	4,05 5,23	14,5
19	63	31,5	53	150	18×26×22	3000	205 253	320 408	8,26 13,3	40,4 62,6	8,26 13,3	40,4 62,6	9,4 11,9	8,41 10,7	23,7

Hinweis: Max. Länge L Gibt die maximale Standardlänge der Führungsschiene an (siehe A**1-104**).
Zulässiges statisches Moment 1 Wagen: Zulässiges statisches Moment bei einem Führungswagen.
2 Wagen: Zulässiges statisches Moment bei zwei eng zusammengesetzten Führungswagen.
Länge des Wagens L Das Maß L gibt die Gesamtlänge des Führungswagens inkl. der Abdichtungsoption UU oder SS an.
Bei Ausstattung mit anderem Abdichtungs- oder Schmierzubehör nimmt die Gesamtlänge zu (siehe A**1-507** oder A**1-528**).

** Eine Vorbohrung für Seitennippel, wenn bei den Typen mit LaCS und Schmiersystem QZ ein Schmiernippel erwünscht ist. Die Vorbohrungen für die Seitenschmiernippel sind außer bei den gekennzeichneten Typen nicht durchgebohrt. Wenn eine Bearbeitung für Schmiernippel gewünscht ist, fragen Sie bitte THK.

Typen SHS-R, SHS-RM, SHS-LR und SHS-LRM

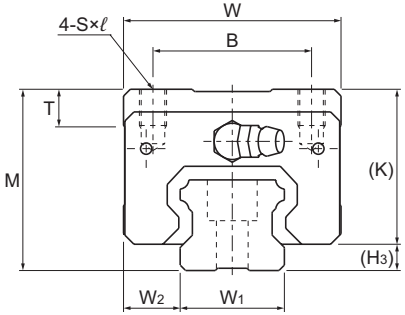

Baugröße	Hauptabmessungen			Abmessungen Führungswagen									Vorbohrung für Seitennippel		
	Höhe M	Breite W	Länge L	B	C	S×ℓ	L_1	T	K	N	E	Schmier-nippel	e_0	f_0	D_0
SHS 15R SHS 15RM	28	34	64,4	26	26	M4×5	48	5,9	25	9,5	5,5	PB1021B	4	8	3
SHS 25R SHS 25RM	40	48	92	35	35	M6×8	71	8	34,2	11,5	12	B-M6F	6	9,5	3
SHS 25LR SHS 25LRM	40	48	109	35	50	M6×8	88	8	34,2	11,5	12	B-M6F	6	9,5	3
SHS 30R SHS 30LR	45	60	106 131	40	40 60	M8×10	80 105	8	38	11	12	B-M6F	5,8	9	5,2
SHS 35R SHS 35LR	55	70	122 152	50	50 72	M8×12	93 123	14,7	47,5	15	12	B-M6F	6,5	12,5	5,2
SHS 45R SHS 45LR	70	86	140 174	60	60 80	M10×17	106 140	14,9	61,1	20,5	16	B-PT1/8	8	18	5,2
SHS 55R SHS 55LR	80	100	171 213	75	75 95	M12×18	131 173	19,4	67,3	21	16	B-PT1/8	10	18	5,2

Aufbau der Bestellbezeichnung

SHS25 LR 2 QZ KKHH C0 M +1240L P T M -II

- SHS25: Baugröße
- LR: Wagentyp
- 2: Anzahl der Führungswagen pro Schiene
- QZ: Mit Schmiersystem QZ
- KKHH: Abdichtungs-Option (*1)
- C0: Symbol für die Vorspannungsklasse (*2)
  - Normal (Kein Symbol)
  - Leichte Vorspannung (C1)
  - Mittlere Vorspannung (C0)
- M: Führungswagen aus korrosionsbeständigem Stahl
- +1240L: Schienenlänge (mm)
- P: Symbol für Genauigkeitsklasse (*3)
  - Normalklasse (Kein Symbol)
  - Hochgenaue Klasse (H) / Präzisionsklasse (P)
  - Superpräzisionsklasse (SP) / Ultrapräzisionsklasse (UP)
- T: Symbol für mehrteilige Schiene
- M: Führungsschiene aus korrosionsbeständigem Stahl
- -II: Anzahl der Schienen fürParalleleinsatz in einer Ebene (*4)

(*1) Siehe Zubehör zum Schutz gegen Verunreinigungen auf A1-532. (*2) Siehe A1-72. (*3) Siehe A1-78. (*4) Siehe A1-13.

Hinweis: Diese Bestellbezeichnung gibt ein Set mit einer Führungsschiene an. Für eine parallelle Anordnung von beispielsweise zwei Schienen sind daher zwei Sets erforderlich.
Die mit dem Schmiersystem QZ ausgestatteten Typen besitzen keine Schmiernippel. Wünschen Sie dennoch einen Schmiernippel für einen Typen mit QZ, wenden Sie sich bitte an THK.

Verschiedene Downloads zu den einzelnen Typen finden Sie auf unserer Homepage fur technischen Support. https://tech.thk.com

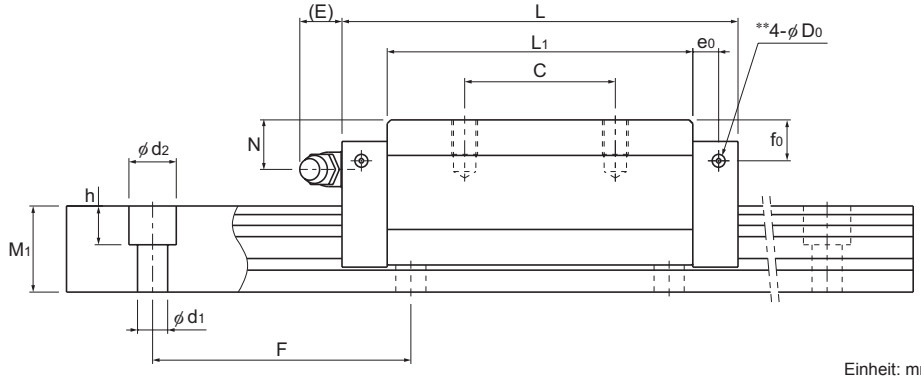

Einheit: mm

	Abmessungen Führungsschiene							Tragzahl		Zulässiges statisches Moment kNm*					Gewicht	
		Breite		Höhe	Teilung		Länge*	C	C_0	M_A		M_B		M_C	Führungswagen	Führungsschiene
H_3	W_1 0 -0,05	W_2	M_1	F	$d_1 \times d_2 \times h$	Max.		kN	kN	1 Wagen	2 Wagen	1 Wagen	2 Wagen	1 Wagen	kg	kg/m
3	15	9,5	13	60	4,5×7,5×5,3	3000 (1240)		14,2	24,2	0,175	0,898	0,175	0,898	0,16	0,22	1,3
5,8	23	12,5	20	60	7×11×9	3000 (2020)		31,7	52,4	0,566	2,75	0,566	2,75	0,563	0,66	3,2
5,8	23	12,5	20	60	7×11×9	3000 (2020)		36,8	64,7	0,848	3,98	0,848	3,98	0,696	0,8	3,2
7	28	16	23	80	9×14×12	3000		44,8 54,2	66,6 88,8	0,786 1,36	4,08 6,6	0,786 1,36	4,08 6,6	0,865 1,15	1,04 1,36	4,5
7,5	34	18	26	80	9×14×12	3000		62,3 72,9	96,6 127	1,38 2,34	6,76 10,9	1,38 2,34	6,76 10,9	1,53 2,01	1,8 2,34	6,2
8,9	45	20,5	32	105	14×20×17	3090		82,8 100	126 166	2,05 3,46	10,1 16,3	2,05 3,46	10,1 16,3	2,68 3,53	3,24 4,19	10,4
12,7	53	23,5	38	120	16×23×20	3060		128 161	197 259	3,96 6,68	19,3 31,1	3,96 6,68	19,3 31,1	4,9 6,44	5,05 6,57	14,5

Hinweis: Max. Länge L Gibt die maximale Standardlänge der Führungsschiene an (siehe A**1-104**).
Zulässiges statisches Moment 1 Wagen: Zulässiges statisches Moment bei einem Führungswagen.
2 Wagen: Zulässiges statisches Moment bei zwei eng zusammengesetzten Führungswagen.
Länge des Wagens L Das Maß L gibt die Gesamtlänge des Führungswagens inkl. der Abdichtungsoption UU oder SS an.
Bei Ausstattung mit anderem Abdichtungs- oder Schmierzubehör nimmt die Gesamtlänge zu (siehe A**1-507** oder A**1-528**).

** Eine Vorbohrung für Seitennippel, wenn bei den Typen mit LaCS und Schmiersystem QZ ein Schmiernippel erwünscht ist. Die Vorbohrungen für die Seitenschmiernippel sind außer bei den gekennzeichneten Typen nicht durchgebohrt. Wenn eine Bearbeitung für Schmiernippel gewünscht ist, fragen Sie bitte THK.

Zubehör⇒A1-493

Standard- und Maximallänge der Führungsschienen

Tab. 1 zeigt die Standard- und Maximallängen der Schienen des Typs SHS. Falls eine größere Schienenlänge als die angeführte Maximallänge erforderlich ist, können Schienen mehrteilig als Stoßversion geliefert werden. Wenden Sie sich für Einzelheiten an THK.
Bei Bestellung einer Sonderlänge ist das in der Tab. 1 angegebene Maß G,g zu berücksichtigen. Ist das Maß größer, nimmt die Stabilität des Schienenendes im montierten Zustand ab, und die Genauigkeit wird stark beeinträchtigt.

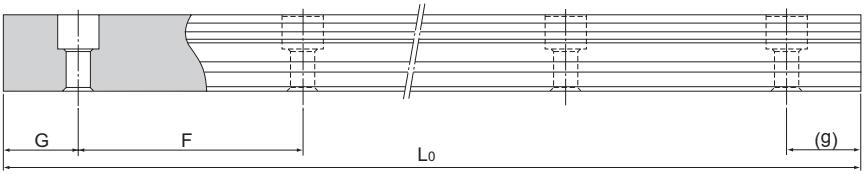

Tab. 1 Standard- und Maximallänge der Führungsschienen des Typs SHS

Einheit: mm

Baugröße	SHS 15	SHS 20	SHS 25	SHS 30	SHS 35	SHS 45	SHS 55	SHS 65
Standardlänge der Führungsschiene (L_0)	160 220 280 340 400 460 520 580 640 700 760 820 940 1000 1060 1120 1180 1240 1360 1480 1600	220 280 340 400 460 520 580 640 700 760 820 940 1000 1060 1120 1180 1240 1360 1480 1600 1720 1840 1960 2080 2200	220 280 340 400 460 520 580 640 700 760 820 940 1000 1060 1120 1180 1240 1300 1360 1420 1480 1540 1600 1720 1840 1960 2080 2200 2320 2440	280 360 440 520 600 680 760 840 920 1000 1080 1160 1240 1320 1400 1480 1560 1640 1720 1800 1880 1960 2040 2200 2360 2520 2680 2840 3000	280 360 440 520 600 680 760 840 920 1000 1080 1160 1240 1320 1400 1480 1560 1640 1720 1800 1880 1960 2040 2200 2360 2520 2680 2840 3000	570 675 780 885 990 1095 1200 1305 1410 1515 1620 1725 1830 1935 2040 2145 2250 2355 2460 2565 2670 2775 2880 2985 3090	780 900 1020 1140 1260 1380 1500 1620 1740 1860 1980 2100 2220 2340 2460 2580 2700 2820 2940 3060	1270 1570 2020 2620
Standardteilung F	60	60	60	80	80	105	120	150
G,g	20	20	20	20	20	22,5	30	35
Maximallänge	3000 (1240)	3000 (1480)	3000 (2020)	3000	3000	3090	3060	3000

Hinweis 1: Die Maximallänge variiert mit den Genauigkeitsklassen. Detaillierte Angaben erhalten Sie von THK.
Hinweis 2: Falls mehrteilige Schienen nicht gestattet sind und eine größere Länge als die der obenstehenden Maximalwerte benötigt wird, wenden Sie sich bitte an THK.
Hinweis 3: Die Werte in Klammern geben die maximalen Längen der korrosionsbeständigen Ausführungen an.

Führungsschiene mit Gewindebohrungen von unten des Typs SHS

Schienen des Typs SHS sind auch in einer Ausführung lieferbar, bei der die Führungsschiene Gewindebohrungen in der Unterseite aufweist. Diese Ausführung ist nützlich, wenn die Linearführung von der Unterseite des Trägerprofils montiert und der Schutz vor Verunreinigungen erhöht werden soll.

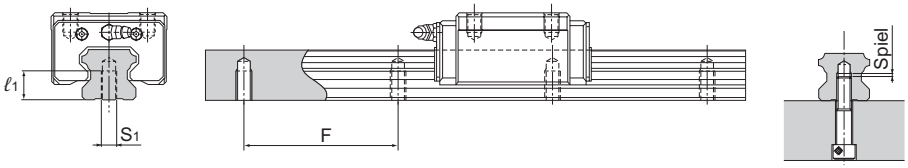

(1) Bestimmen Sie die Schraubenlänge so, dass eine Distanz von 2 bis 5 mm zwischen Schraubenende und dem Ende der Gewindebohrung erhalten bleibt (effektive Gewindelänge). (siehe Abbildung oben)
(2) Für Standardteilungen der Gewindebohrungen, siehe Tab. 1 auf A1-104.

Tab. 2 Abmessungen der Führungsschienen- Gewindebohrungen
Einheit: mm

Baugröße	S_1	Effektive Gewindetiefe ℓ_1
SHS 15	M5	8
SHS 20	M6	10
SHS 25	M6	12
SHS 30	M8	15
SHS 35	M8	17
SHS 45	M12	20
SHS 55	M14	24
SHS 65	M20	30

Aufbau der Bestellbezeichnung

SHS35 LC2UU +1000LH K

Symbol für Führungsschiene mit Gewindebohrungen von unten